ΚΑΛΟΓΙΑΝΝΗΣ
EST 1970

ΗΜΙΑΥΤΟΜΑΤΗ ΤΣΕΡΚΟΜΗΧΑΝΗ ΠΛΑΣΤΙΚΟΥ ΤΣΕΡΚΙΟΥ ΤΟΥ ΟΙΚΟΥ TRANSPAK, ΤΥΠΟΥ TP 202

TRANSPAK
TRANSPAK EQUIPMENT CORP.

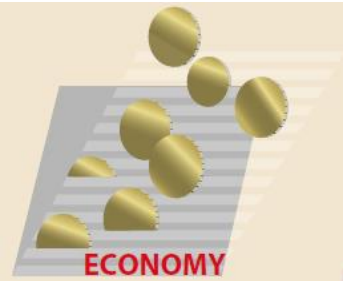

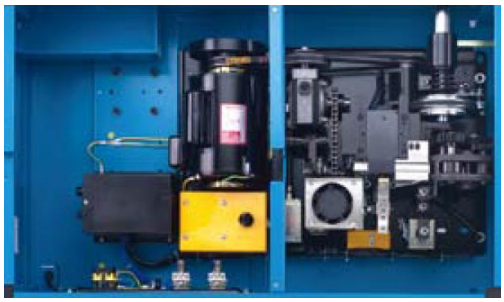

Ημιαυτόματη τσερκομηχανή πλαστικού τσερκιού **TRANSPAK TAIWAN**, τύπου **TP-202** (ανοικτού τύπου) με τα εξής τεχνικά χαρακτηριστικά :

- Είναι κατάλληλη ώστε να δέχεται, μετά από ρύθμιση, πλαστικό τσέρκι πλάτους 6, 9, 12 , 15 ή 15,5 ΜΜ
- Θερμοσυγκολλά το τσέρκι, με σύστημα ελεγχόμενης θερμοκρασίας.
- Φέρει οδηγό εισαγωγής του τσερκιού.
- Ρυθμίζεται η τάση δέματος (σφιξίματος) γύρω από το δέμα.
- Λειτουργεί με μονοφασικό ρεύμα 220 V - 50 HZ
- Στηρίζεται σε μικρούς τροχούς ώστε να δύναται να μετακινηθεί εύκολα από θέση σε θέση. Διαθέτει φρένα στους τροχούς.
- Διαθέτει ηλεκτρικό βεντιλατέρ ώστε να απορροφούνται οι καπνοί, για να μην εισπνέει ο χειριστής τις αναθυμιάσεις.

Ακόμη :

- Η ισχύς του ηλεκτροκινητήρα είναι 200 W
- Η ταχύτης δεσίματος είναι 2,5 / sec
- Δέχεται ρόλο τσερκιού με εσωτερική διάμετρο 200 ΜΜ
- Καλύπτεται με service και ανταλλακτικά σε μόνιμη παρακαταθήκη με βάση την έδρα της εταιρείας μας στη Θεσσαλονίκη.
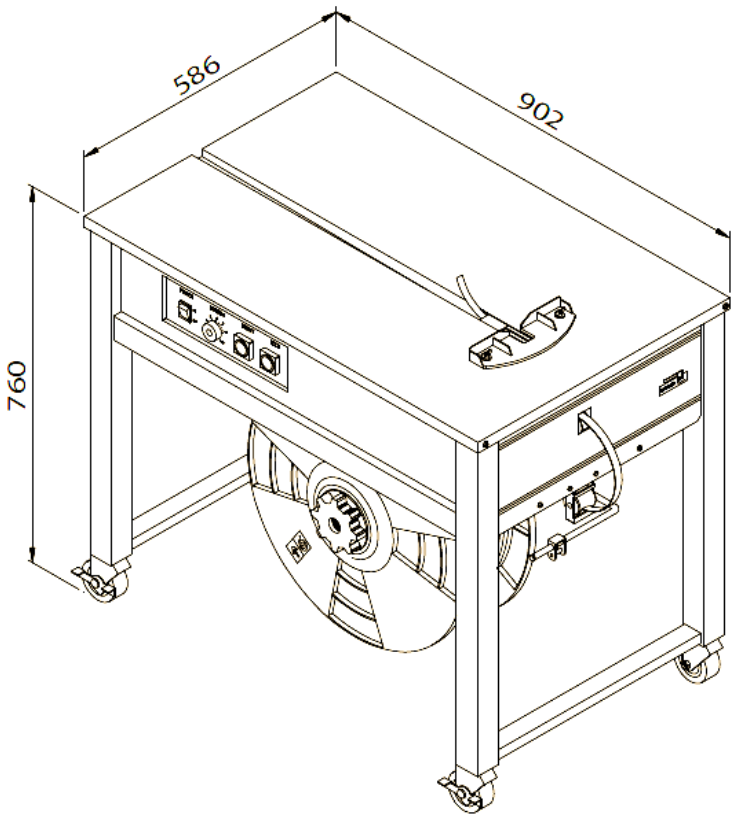
Σχέδιο – διαστάσεις μηχανής :